Ensemble Lests Carrés pour 1 Paire de Buts De Football Transportables
Square Balasts For Transportable Football Goals

FB04N514-LS-B

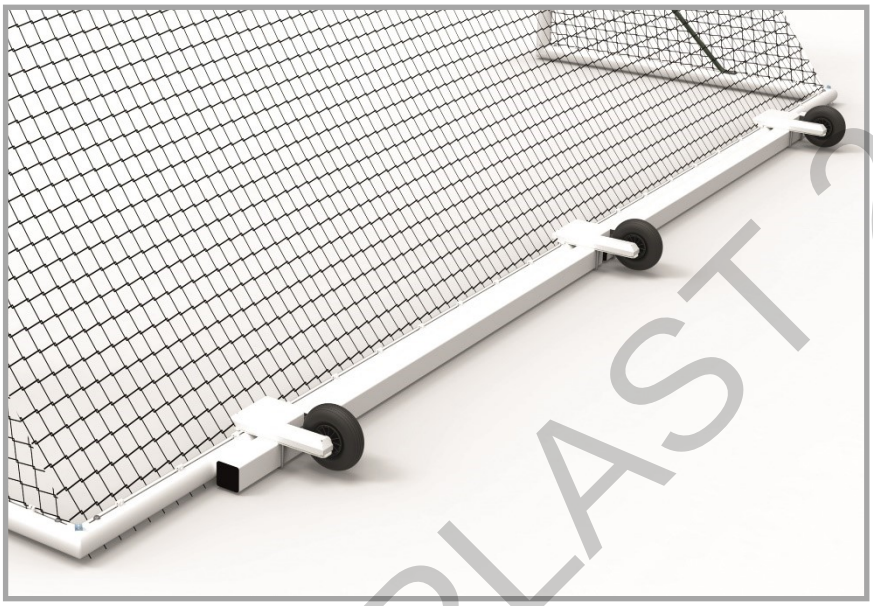

METALUPLAST 2020

DOCUMENTS LIÉS / *Linked Documents*

- Instructions d'installation et d'utilisation : Guide de bonnes pratiques
  Installation and User Instructions: Best Practices Guide

CLICK HERE

- Instructions d'entretien : Guide de surveillance des équipements
  Maintenance Instructions: Equipment Monitoring Guide

CLICK HERE

CONDITIONS DE MONTAGE / *Installation Conditions*

- Temps de montage : 2 heure(s)
  Installation time : 2 hour(s)

- Nombre de personnes : 2
  Number of workers : 2

COLISAGE D'EXPÉDITION / *shipping Packing*

FB04N514-LS-B

CLICK HERE

METALU PLAST 2020

Dimensions des lests identiques pour buts
7320x2440, 6000x2100, 5000x2000

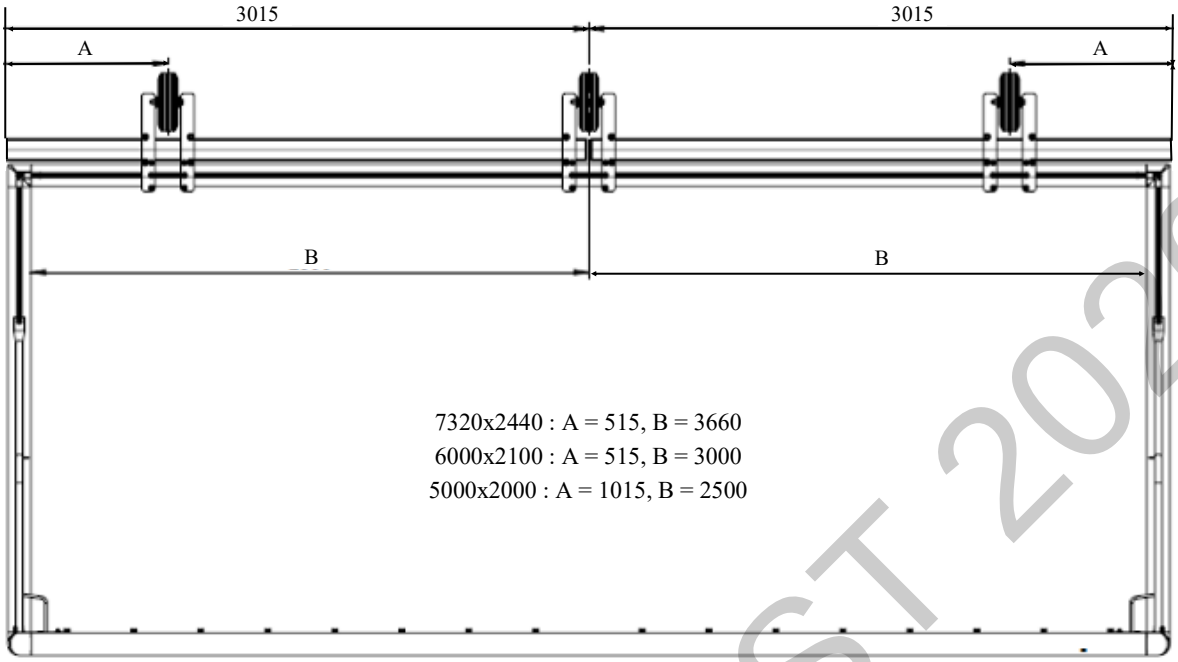

Préparation des buts Maracana
Maracana goals preparation

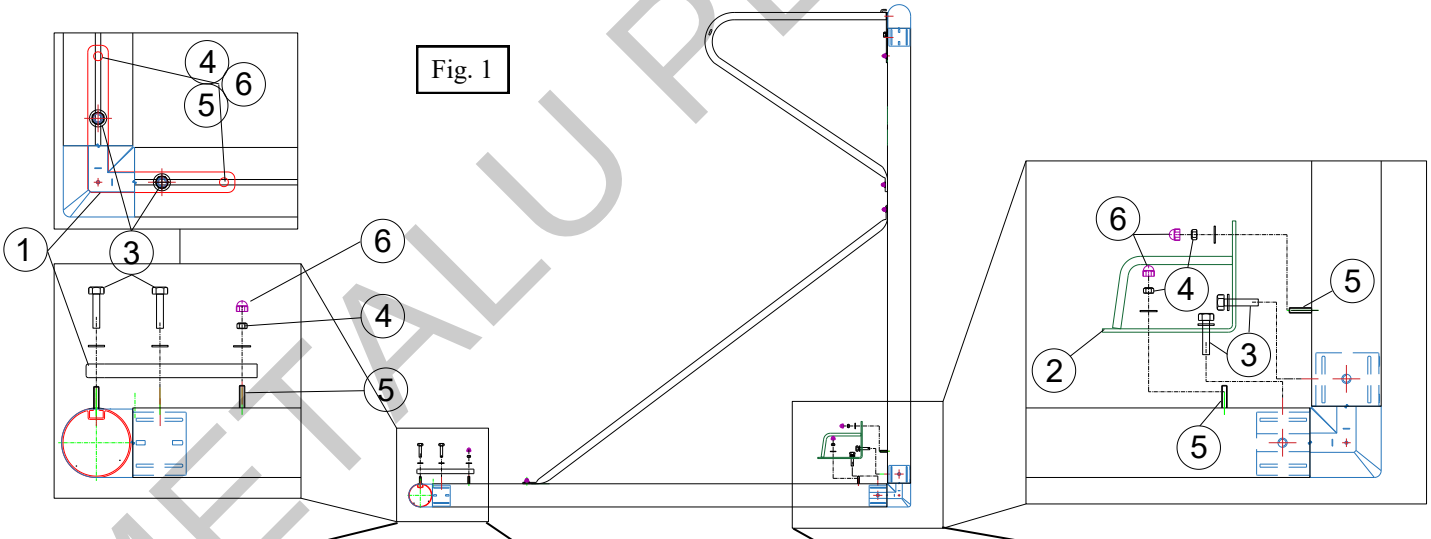

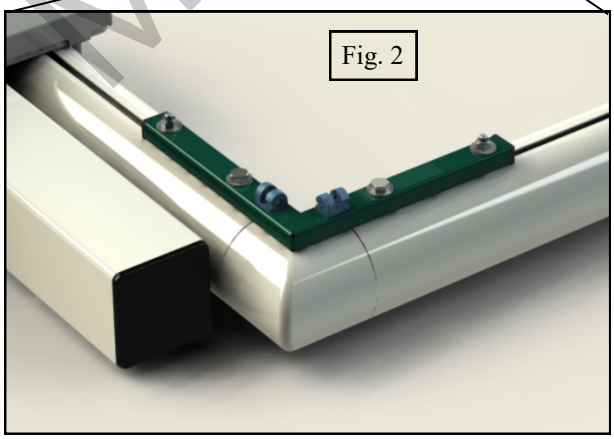

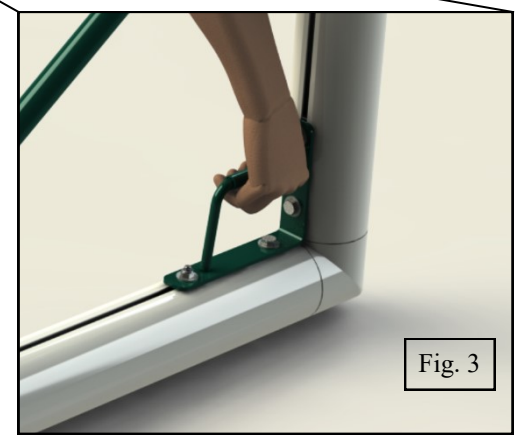

METALU PLAST 2020

Buts déjà montés :

- Déposer les 8 vis HM10x40 des jonctions qui lient les barres d'assises avec les montants et la transversale d'assise.
- Déboiter les jonctions.

Buts en cours de montage et démontés :

- De chaque coté de la transversale d'assise, en plus des crochets, glisser 3 éclisses M6x20 (pour la pose des lests) puis 1 éclisse M6x35.
- De chaque coté de chaque barre d'assise, glisser 1 éclisse M6x35.
- Au bas de chaque montant, glisser 1 éclisse M6x35.
- Emboiter les jonctions.
- positionner les équerres renfort (1) (fig. 1 et 2) sur les jonctions arrières et poignées de transport (2) (fig. 1 et 3) au bas des montants.
- Fixer avec rondelles et vis HM10x50 (3) et rondelles et écrous frein M6 (4) sur les éclisses M6x35 (5). Positionner les couvres-écrou (6) sur les écrous.
- Visser deux crochets filet sur chaque équerre (1) à l'aide des vis auto-foreuses (fig. 2).

Goals already set :

- Remove the 8 HM10x40 screws from the junctions connecting the seat bars with the uprights and the seat crossbar.
- Remove the junctions.

Goals being set up :

- Slide 3 cleats M6x20 and 1 cleat M6x35, in addition to hooks, into each seat crossbar side.
- Slide 1 cleat M6x35 into each side of each seat bars.
- Fit the junctions.
- Position the reinforcement brackets (1) (fig. 1 and 2) on the rear junctions and transport handles (2) (fig. 1 and 3) at the bottom of the uprights.
- Fix with washers and HM10x50 screws (3) and M6 locknuts and washers (4) on the cleats M6x35 (5). Position the nut covers (6) on the nuts.
- Screw two hooks on each bracket (1) using the self-drilling screws (fig. 2).

Préparation des buts Millennium
Millennium goals preparation

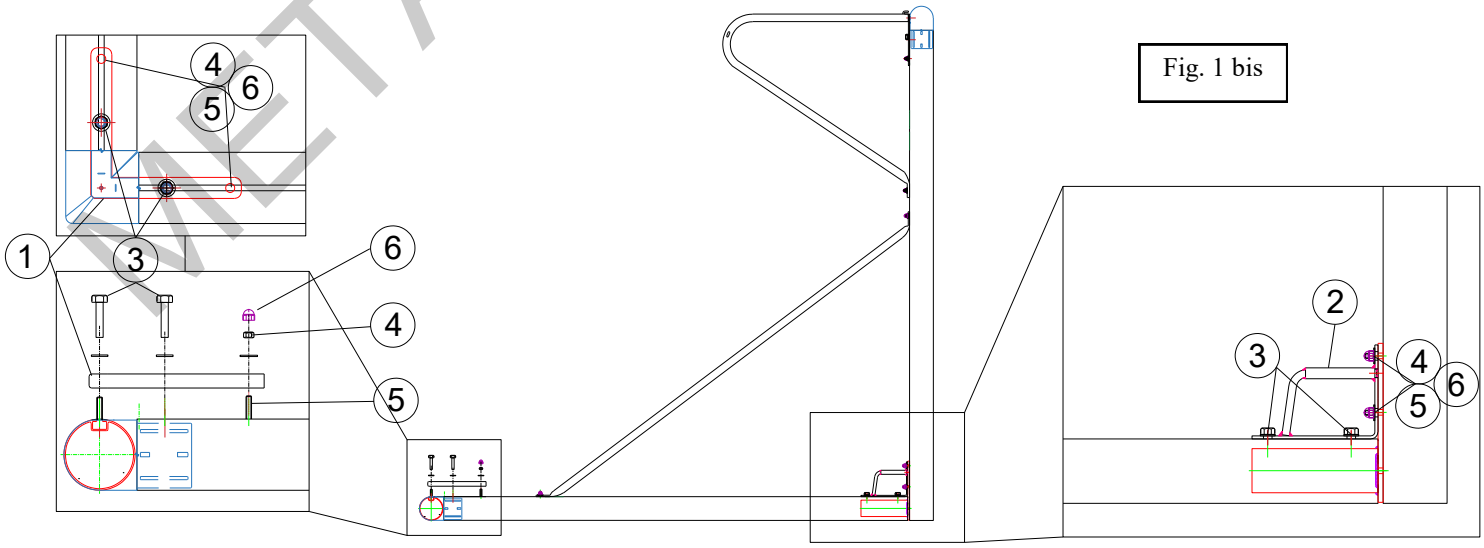

Fig. 1 bis

METALU PLAST 2020

Buts déjà montés :

- Déposer les 8 vis HM10x40 des jonctions et manchons qui lient les barres d'assises avec les montants et la transversale d'assise.
- Déboiter les assises.
- Desserrer l' écrou à l'intérieur des manchons, dévisser les écrous des éclisses M6x20 des manchons, déboiter les manchons.
- Déposer les 4 éclisses M6x20 des montants.

Buts en cours de montage et démontés :

- De chaque coté de la transversale d'assise, en plus des crochets, glisser 3 éclisses M6x20 (pour la pose des lests) puis 1 éclisse M6x35.
- Du coté lest de chaque barre d'assise, glisser 1 éclisse M6x35.
- Au bas de chaque montant, glisser 2 éclisses M6x35.
- Emboiter les jonctions.
- positionner les équerres renfort (1) (fig. 1bis et fig. 2) sur les jonctions arrières et poignées de transport (2) (fig. 1 bis et fig. 3) au bas des montants.
- Fixer avec rondelles et vis HM10x50 (3) et rondelles et écrous frein M6 (4) sur les éclisses M6x35 (5). Positionner les couvres-écrou (6) sur les écrous.
- Visser deux crochets filet sur chaque équerre (1) à l'aide des vis auto-foreuses (fig. 2).

Goals already set :

- Remove the 8 HM10x40 screws from the junctions and muffs connecting the seat bars with the uprights and the seat crossbar.
- Remove the seat bars.
- Loosen the nut inside the muffs, unscrew the nuts onto muff's cleats M6x20, remove the muffs.
- Remove the 4 post's cleats M6x20.

Goals being set up :

- Slide 3 cleats M6x20 and 1 cleat M6x35, in addition to hooks, into each seat crossbar side.
- Slide 1 cleat M6x35 into each side of each seat bars.
- Slide 2 M6x35 fishplates at the bottom of each post.
- Fit the junctions.
- Position the reinforcement brackets (1) (fig. 1 and 2) on the rear junctions and transport handles (2) (fig. 1 and 3) at the bottom of the uprights.
- Fix with washers and HM10x50 screws (3) and M6 locknuts and washers (4) on the cleats M6x35 (5). Position the nut covers (6) on the nuts.
- Screw two hooks on each bracket (1) using the self-drilling screws (fig. 2).

Préparation des lests
Ballasts preparation

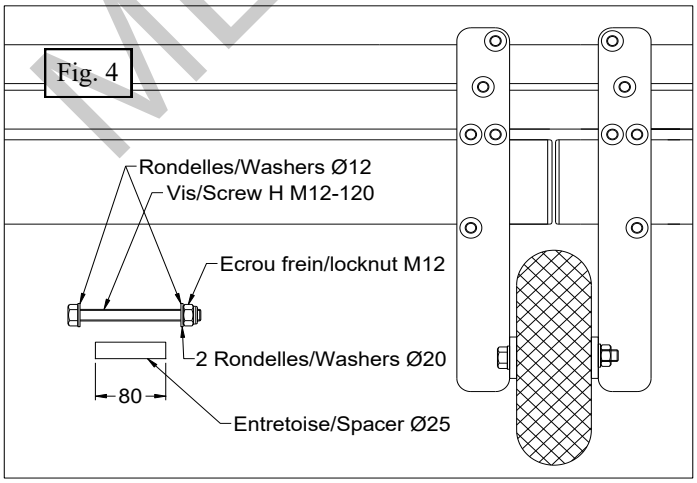

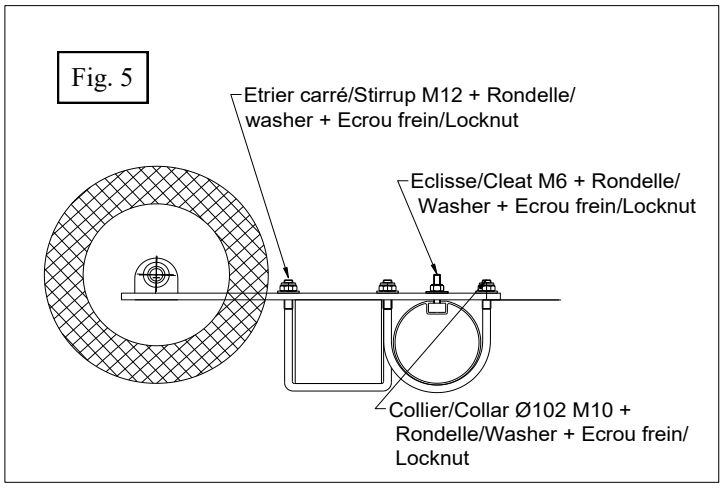

METALU PLAST 2020

Remplissage des lests :

- Boucher une extrémité des tubes 100x100 avec un bouchon en plastique et le bloquer dans les tubes à l'aide de 2 vis auto-foreuses Ø4.8-19 par bouchon.
- Remplir les tubes de sable en s'assurant que le sable soit bien tassé. Refermer avec les bouchons et les bloquer à l'aide de 2 vis auto-foreuses Ø4.8-19.

Montage des lests :

- Monter la roue entre les deux cornières en respectant l'empilage des éléments (fig. 4 page 4).
- Positionner les 2 tubes 100x100 remplis de sable derrière la transversale d'assise touchant le sol. Pré-positionner les platines 60x8x280 équipées sur les éclisses M6x20. Effectuer un pré-serrage. Solidariser la transversale aux tubes 100x100 en passant les colliers sous les tubes, en les insérant dans les platines et en respectant les côtes de la page 2.
- Mettre les rondelles, les écrous freins, les serrer (fig. 5 page 4).

Ballasts filling :

- Plug one end of the 100x100 tubes with a plastic cap and secure it in the tubes with 2 self-drilling screws Ø4.8-19 per cap.
- Fill the tubes with sand, making sure that the sand is well packed. Close with the caps and secure with 2 Ø4.8-19 self-drilling screws.

Ballasts assembly :

- Fit the wheel between the two angles, respecting the stacking of the elements (diagram 4 page 4).
- Position the 2 100x100 tubes filled with sand behind the crossbar touching the ground. Pre-position the plates 60x8x280 equipped on the cleats M6x20. Pre-tighten. Solidarize the transverse to the 100x100 tubes by passing the collars under the tubes and inserting them into the plates, respecting the dimensions of page 2.
- Put the washers, the lock nuts, tighten them (diagram 5 page 4).

Montage capots de finition
Fitting covers

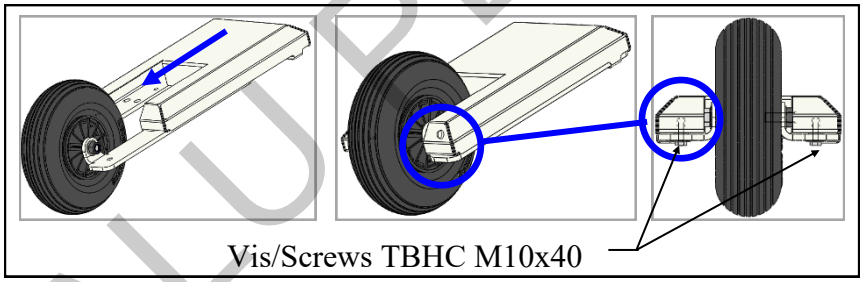

- Monter les capots de finition suivant les indications ci-dessous.
- Fixer avec 2 vis M10x40.

- Fit the cover as shown above.
- Fix with 2 screws M10x40.

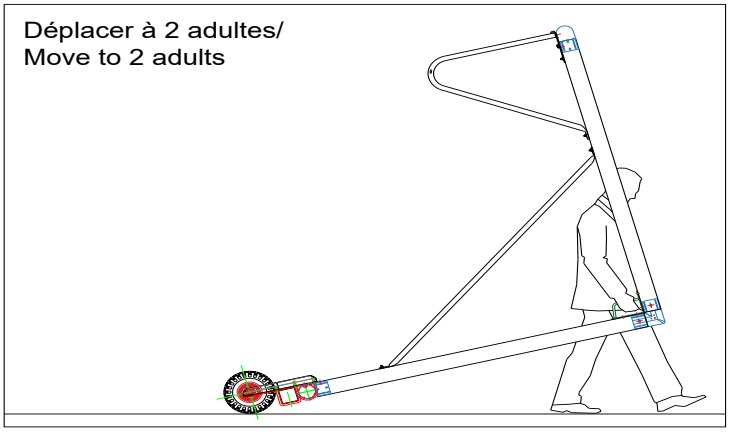

METALUPLAST 2020